LL-DS-040-D40-1104-BR-e-Ex

(арт. 71608041021052)

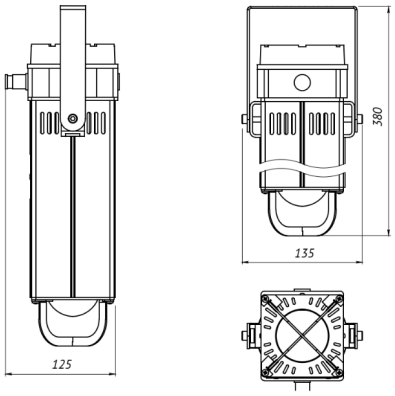

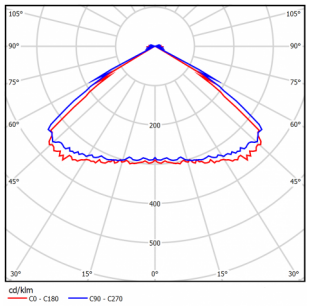

Параметр	Значение
Мощность	40 Вт
Цветовая температура	4000 K
Световой поток	5 000 лм
CRI	70
Степень защиты	IP66
Тип крепления	BR
Тип вводного отделения	e
Габариты ДхШхВ	380x135x135 мм
Индивидуальная упаковка, мм	145x221x382 мм
Масса нетто/брутто, кг	3.2 / 3.6 кг
Напряжение	176-264 В
Частота	50 Гц
Коэффициент мощности	>0,92
Диапазон рабочих температур	-40...45 °C
Класс защиты от поражения электрическим током	I
Ресурс работы светильника	> 50 000 час