SLIMDISC.1-80-D500-25 (840.1.50.01)

(арт. 70013042071104)

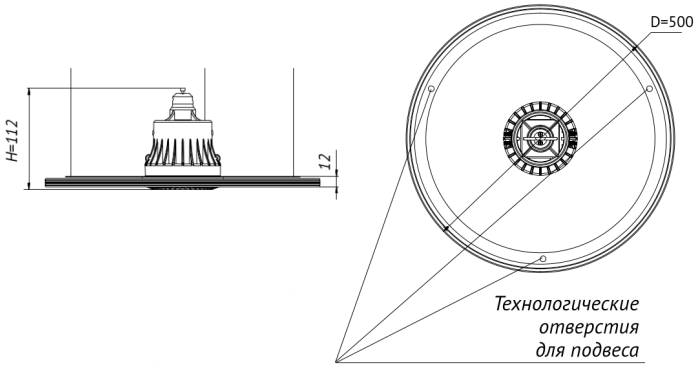

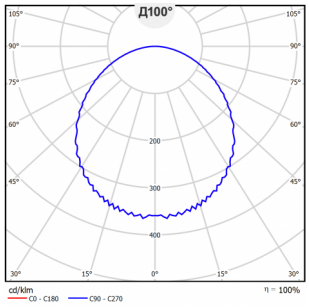

Параметр	Значение
Мощность	25 Вт
Цветовая температура	4000 K
Световой поток	2 800 лм
CRI	80
Степень защиты	IP20
Тип крепления	универсальное
Рассеиватель	опал (матовый)
Направление света	вверх и вниз
Габариты ØxB, мм	505x112 мм
Масса нетто	0,6 кг
Напряжение	176-264 В
Рассеиватель	опал (матовый)
Частота	50 Гц
Коэффициент мощности	>0,95
Коэффициент пульсации светового потока	<5 %
Диапазон рабочих температур	+1 ... +45 °C
Класс защиты от поражения электрическим током	II
Ресурс работы светильника	>50 000 час
Цоколь	GU10
Диаметр установочного отверстия	54 мм